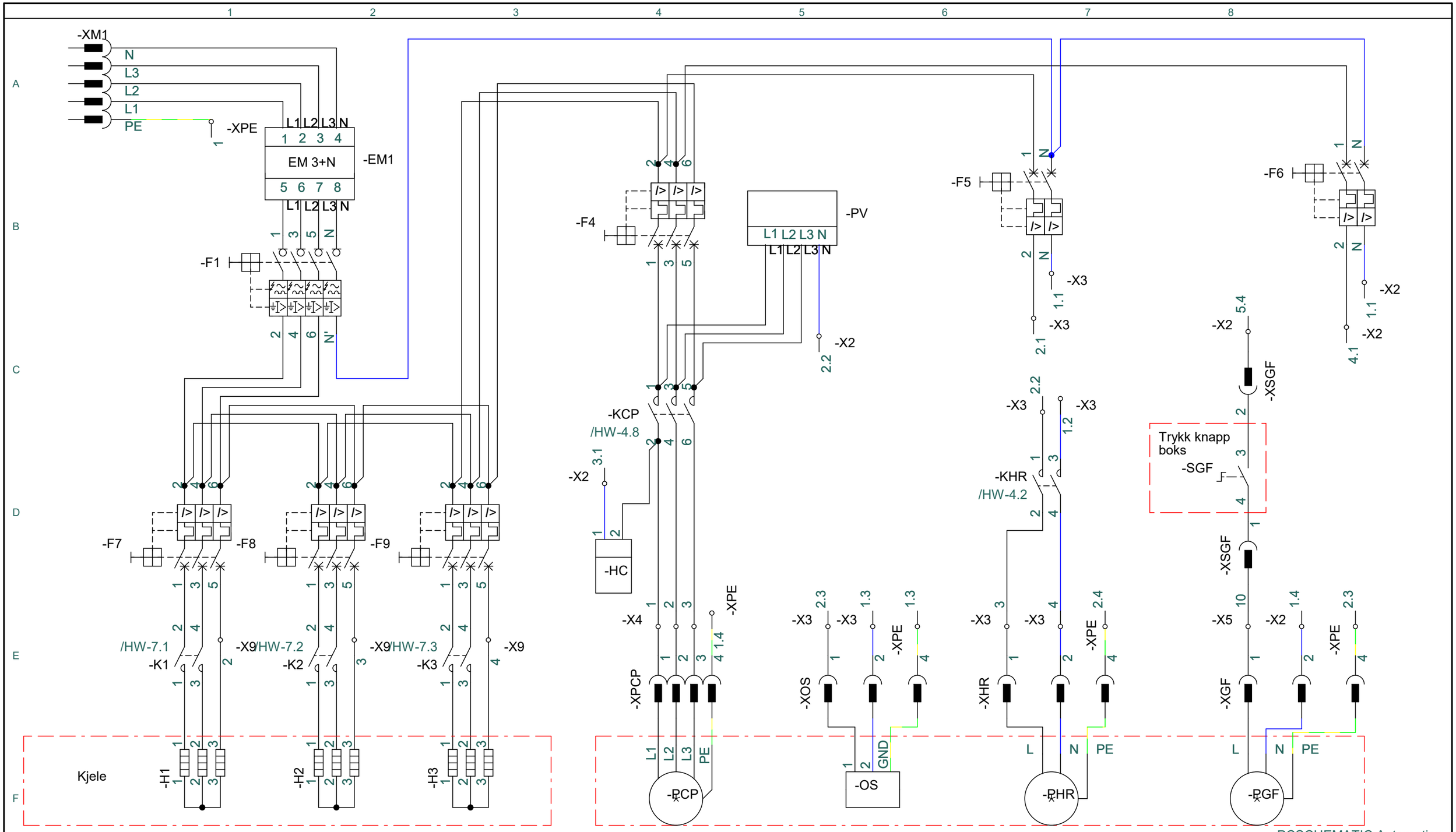

PCSCHEMATIC Automation

Project title:	**HW6000E**	**Project no.:**	**Proto 3**	**Project rev.:**	**Page** **HW-1**
Customer:		DCC:			Scale: 1:1
Page title:	Hovedstrøm XM1 og Styrestrøm	Dwg. no.:		Page rev.:	Previous page:
File name:	El og Hybrid 108kW - Proto 3	Eng. (proj/page):	WEN	Last print: 28.08.2023	Next page: HW-2
Page ref.:		Appr. (date/init):		Last edit: 25.07.2023	Total no. of pages: 23

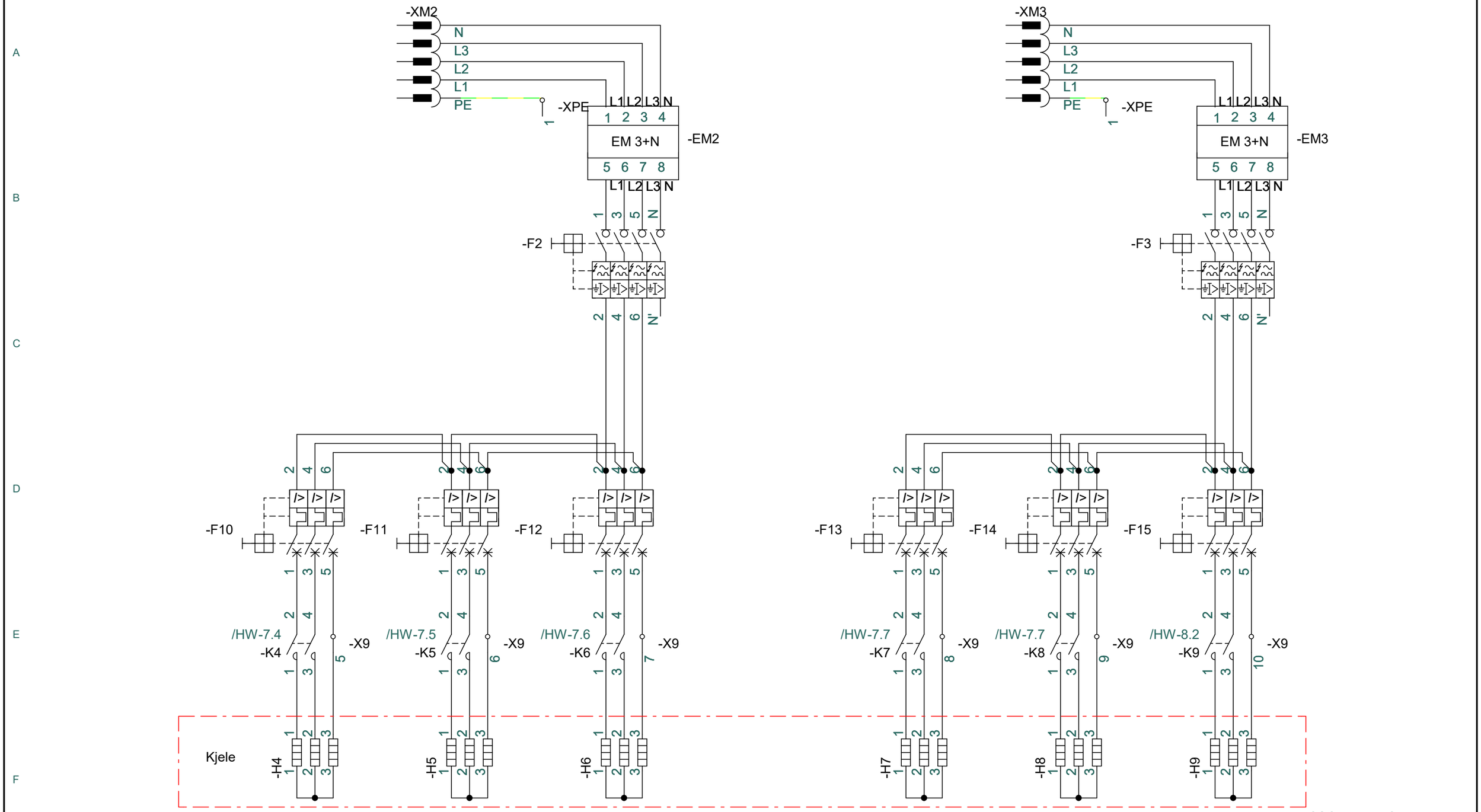

PCSCHEMATIC Automation

Project title:	**HW6000E**	**Project no.:**	**Proto 3**	**Project rev.:**	**Page** **HW-2**
Customer:		DCC:			Scale: 1:1
Page title:	Hovedstrøm XM2 og XM3	Dwg. no.:		Page rev.:	Previous page: HW-1
File name:	El og Hybrid 108kW - Proto 3	Eng. (proj/page):	WEN	Last print: 28.08.2023	Next page: HW-3
Page ref.:		Appr. (date/init):		Last edit: 21.07.2023	Total no. of pages: 23

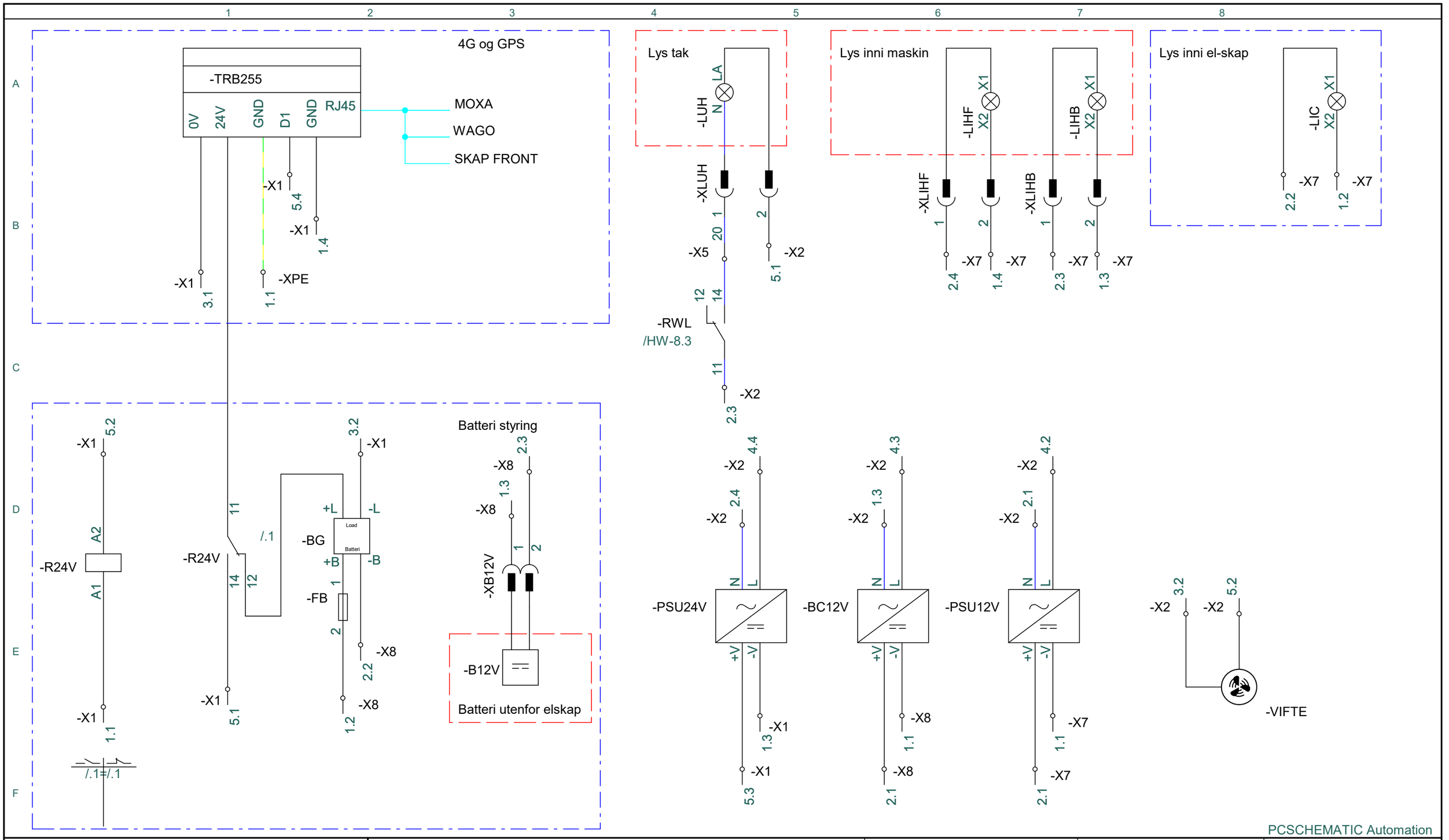

PCSCHEMATIC Automation

Project title:	**HW6000E**	**Project no.:**	**Proto 3**	**Project rev.:**	**Page** **HW-3**
Customer:		DCC:			Scale: 1:1
Page title:	Styrestrøm	Dwg. no.:		Page rev.:	Previous page: HW-2
File name:	EI og Hybrid 108kW - Proto 3	Eng. (proj/page):	WEN	Last print: 28.08.2023	Next page: HW-4
Page ref.:		Appr. (date/init):		Last edit: 28.08.2023	Total no. of pages: 23

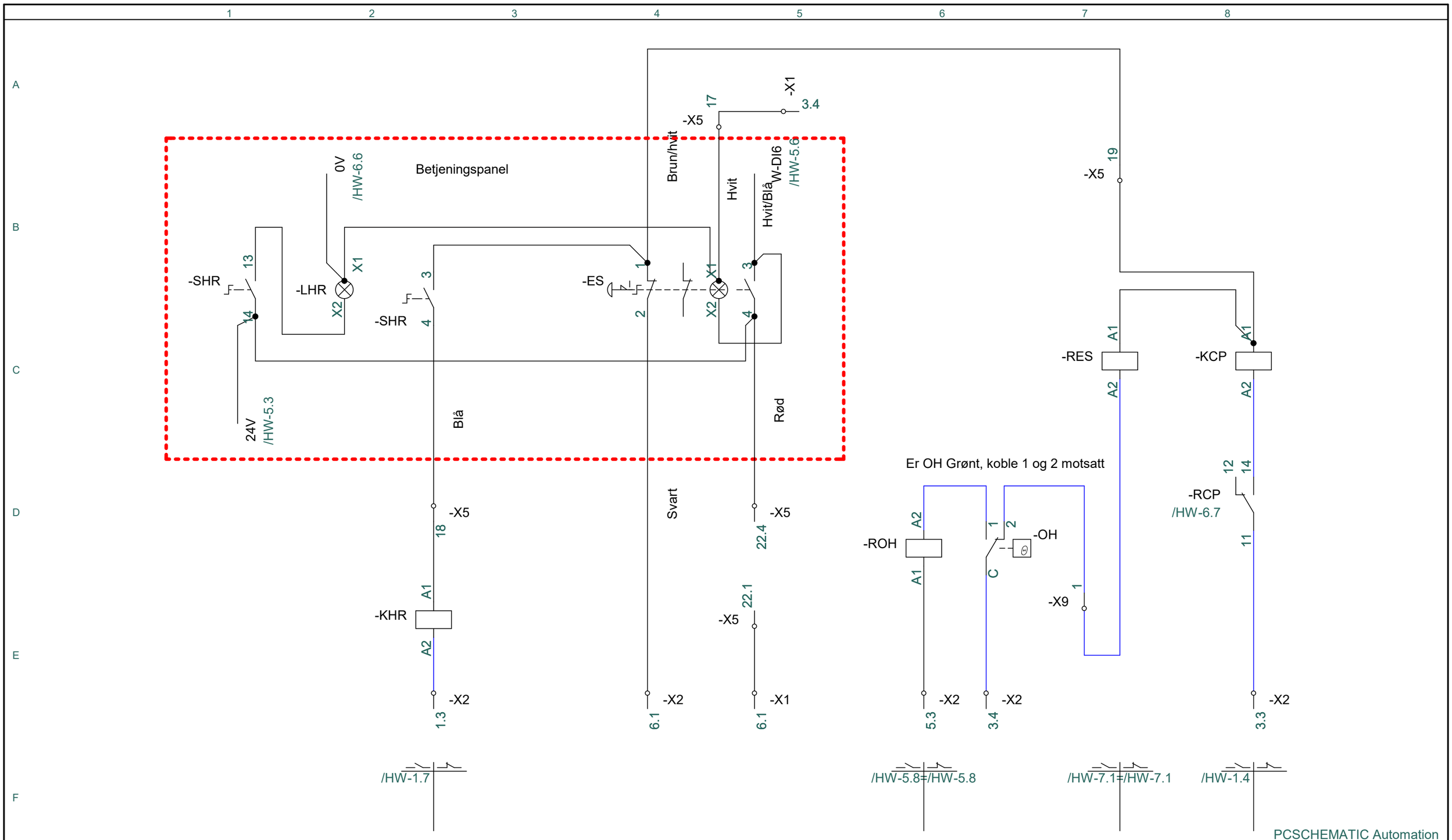

PCSCHEMATIC Automation

Project title:	**HW6000E**	**Project no.:** **Proto 3**	**Project rev.:**	**Page**	**HW-4**
Customer:		DCC:		Scale:	1:1
Page title:	Styrestrøm	Dwg. no.:	Page rev.:	Previous page:	HW-3
File name:	El og Hybrid 108kW - Proto 3	Eng. (proj/page): WEN	Last print: 28.08.2023	Next page:	HW-5
Page ref.:		Appr. (date/init):	Last edit: 28.08.2023	Total no. of pages:	23

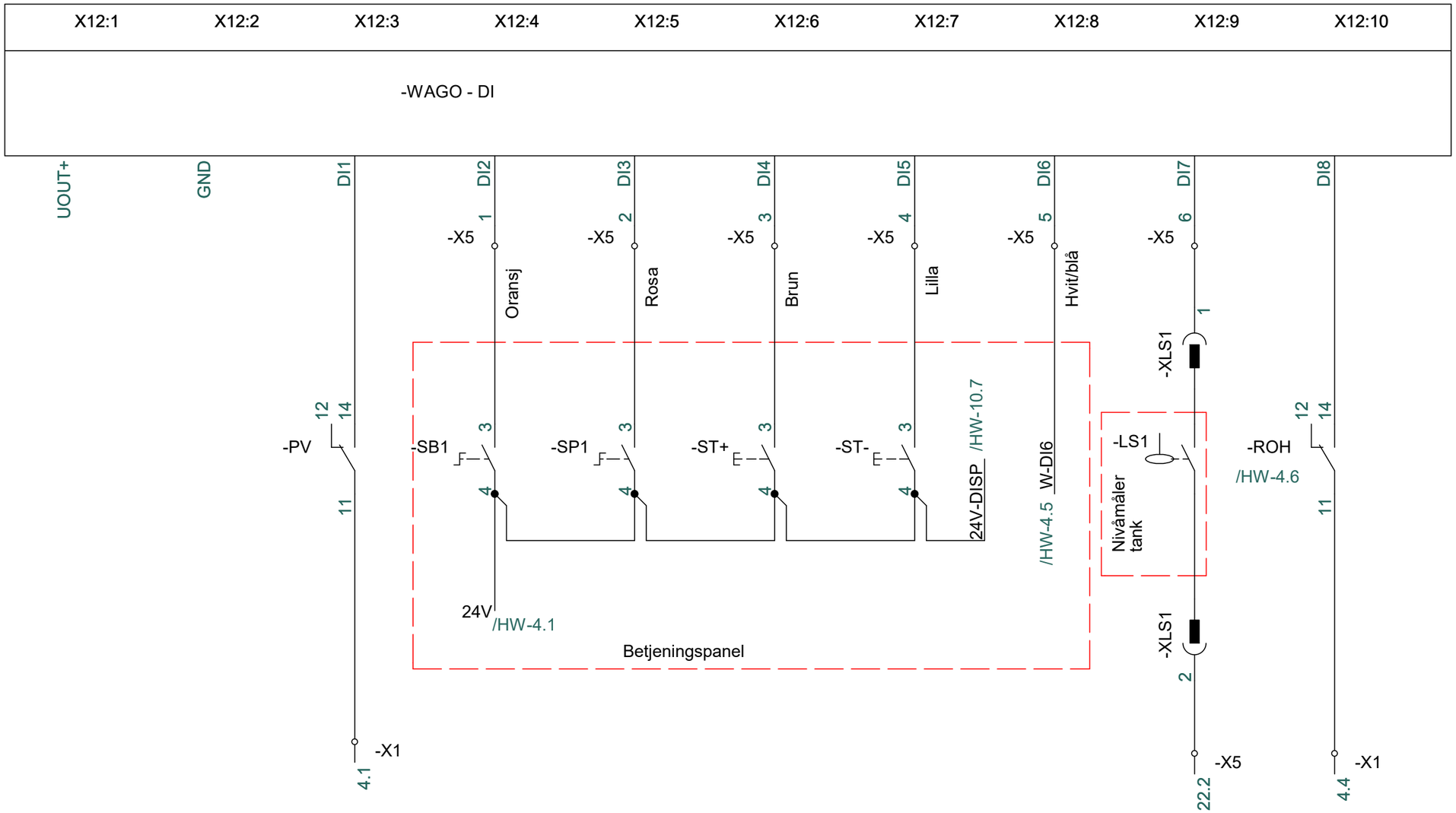

PCSCHEMATIC Automation

Project title:	**HW6000E**	**Project no.:**	**Proto 3**	**Project rev.:**	**Page** **HW-5**
Customer:		DCC:			Scale: 1:1
Page title:	Diagram	Dwg. no.:		Page rev.:	Previous page: HW-4
File name:	El og Hybrid 108kW - Proto 3	Eng. (proj/page):	WEN	Last print: 28.08.2023	Next page: HW-6
Page ref.:		Appr. (date/init):		Last edit: 25.07.2023	Total no. of pages: 23

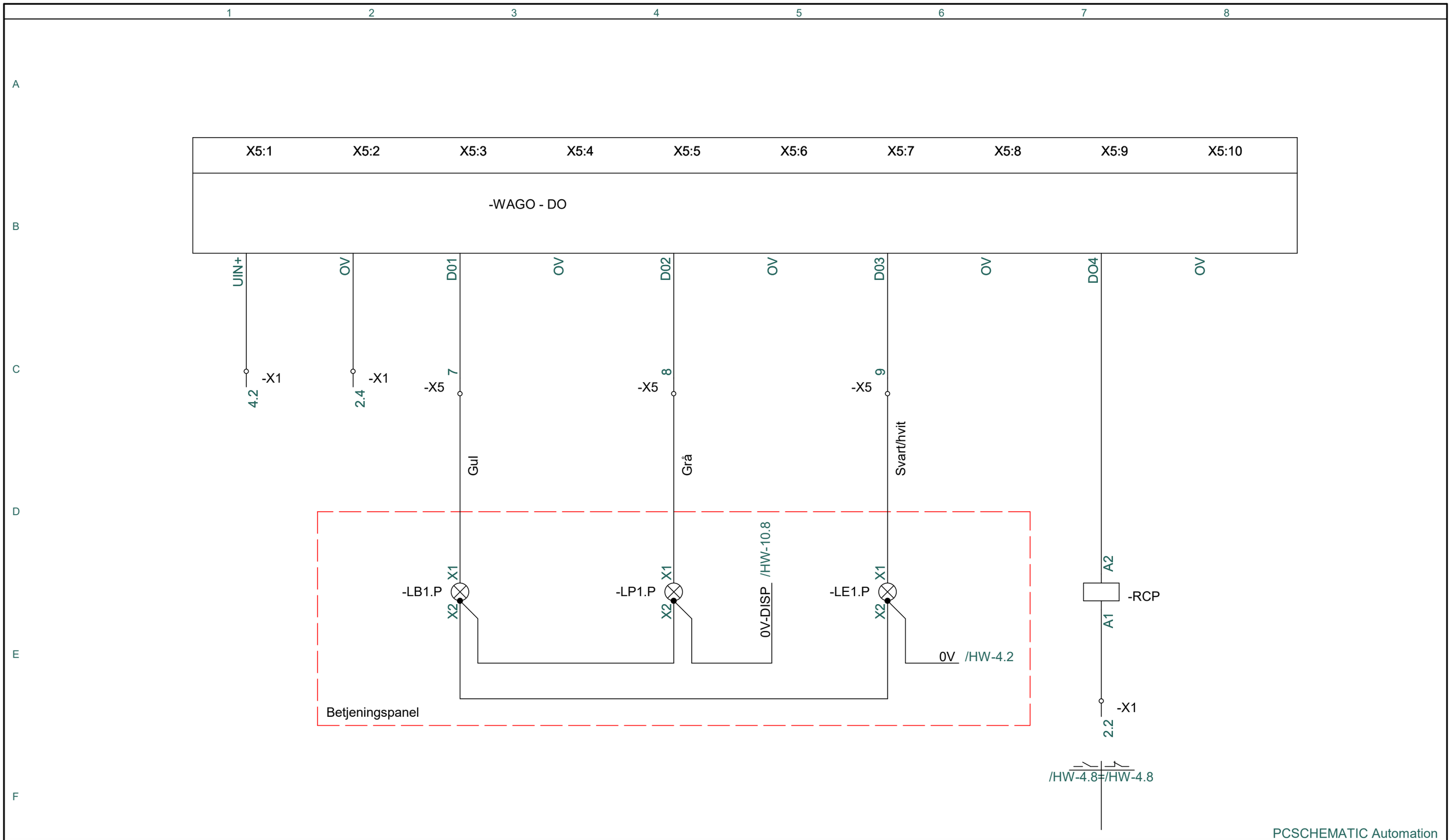

PCSCHEMATIC Automation

Project title:	**HW6000E**	**Project no.:** **Proto 3**	**Project rev.:**	**Page**	**HW-6**
Customer:		DCC:		Scale:	1:1
Page title:	Diagram	Dwg. no.:	Page rev.:	Previous page:	HW-5
File name:	EI og Hybrid 108kW - Proto 3	Eng. (proj/page): WEN	Last print: 28.08.2023	Next page:	HW-7
Page ref.:		Appr. (date/init):	Last edit: 24.07.2023	Total no. of pages:	23

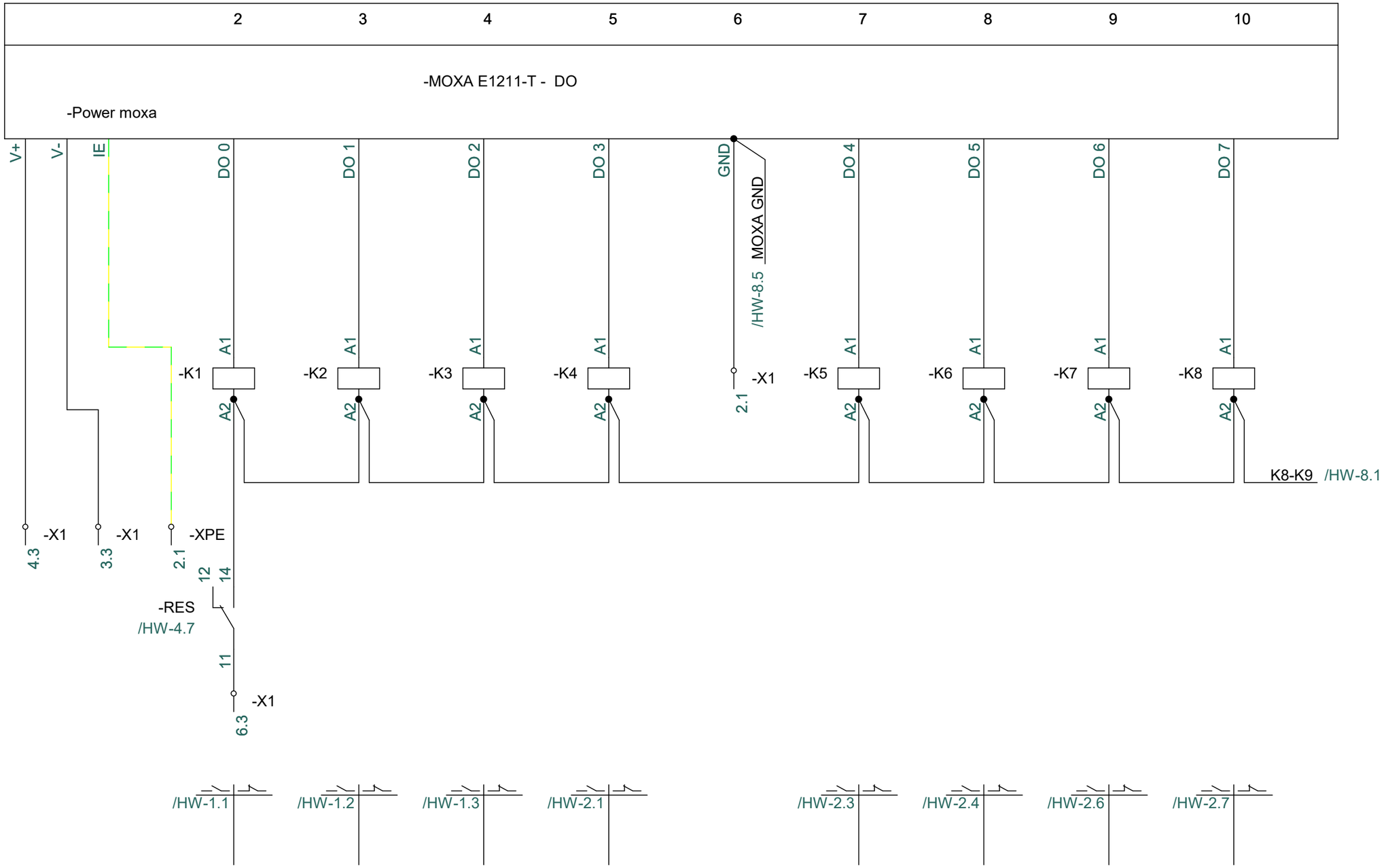

PCSCHEMATIC Automation

Project title:	**HW6000E**	**Project no.:**	**Proto 3**	**Project rev.:**	**Page** **HW-7**
Customer:		DCC:			Scale: 1:1
Page title:	Diagram	Dwg. no.:		Page rev.:	Previous page: HW-6
File name:	El og Hybrid 108kW - Proto 3	Eng. (proj/page):	WEN	Last print: 28.08.2023	Next page: HW-8
Page ref.:		Appr. (date/init):		Last edit: 24.07.2023	Total no. of pages: 23

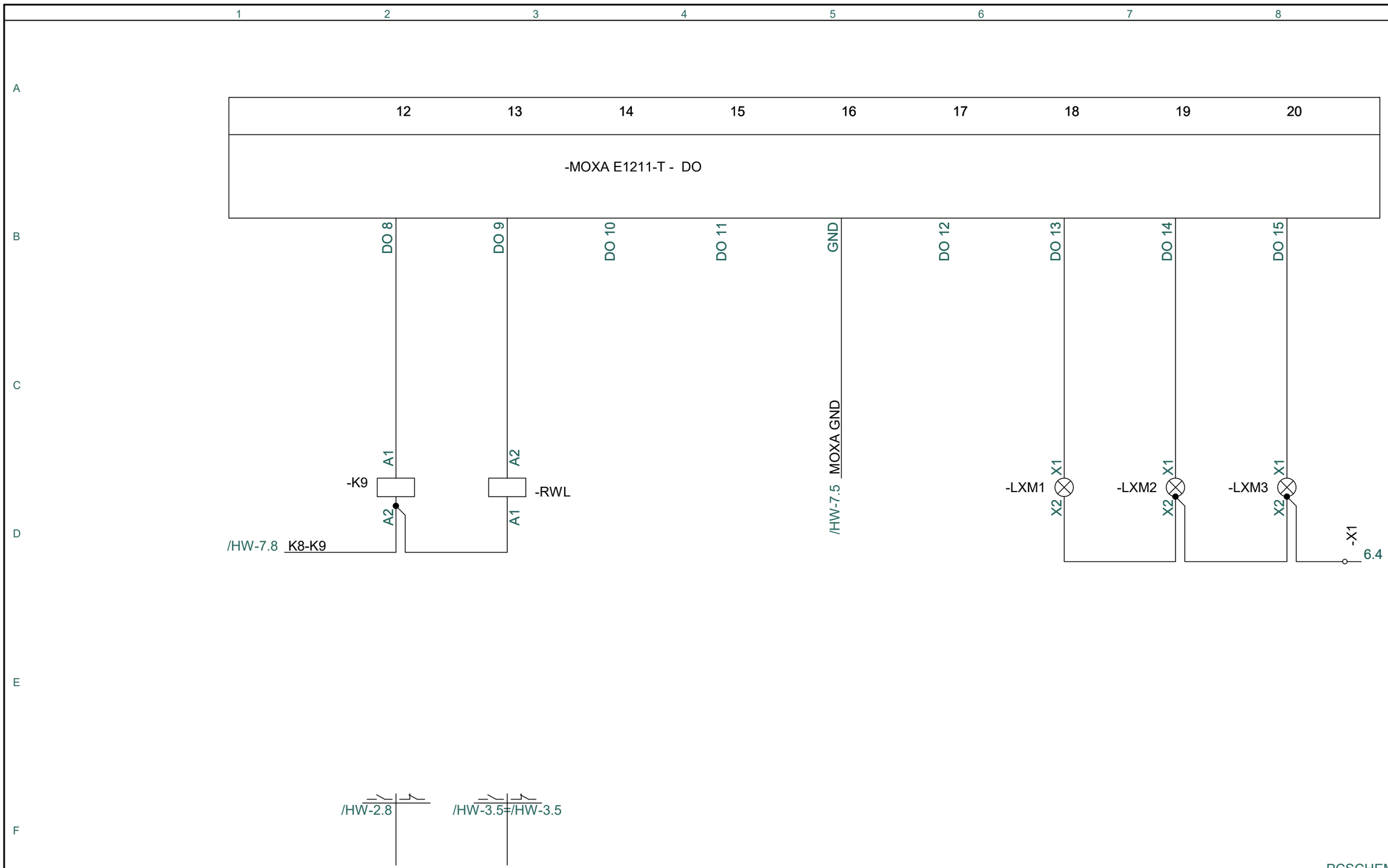

PCSCHEMATIC Automation

Project title:	**HW6000E**	**Project no.:**	**Proto 3**	**Project rev.:**	**Page** **HW-8**
Customer:		DCC:			Scale: 1:1
Page title:	Diagram	Dwg. no.:		Page rev.:	Previous page: HW-7
File name:	El og Hybrid 108kW - Proto 3	Eng. (proj/page):	WEN	Last print: 28.08.2023	Next page: HW-9
Page ref.:		Appr. (date/init):		Last edit: 24.07.2023	Total no. of pages: 23

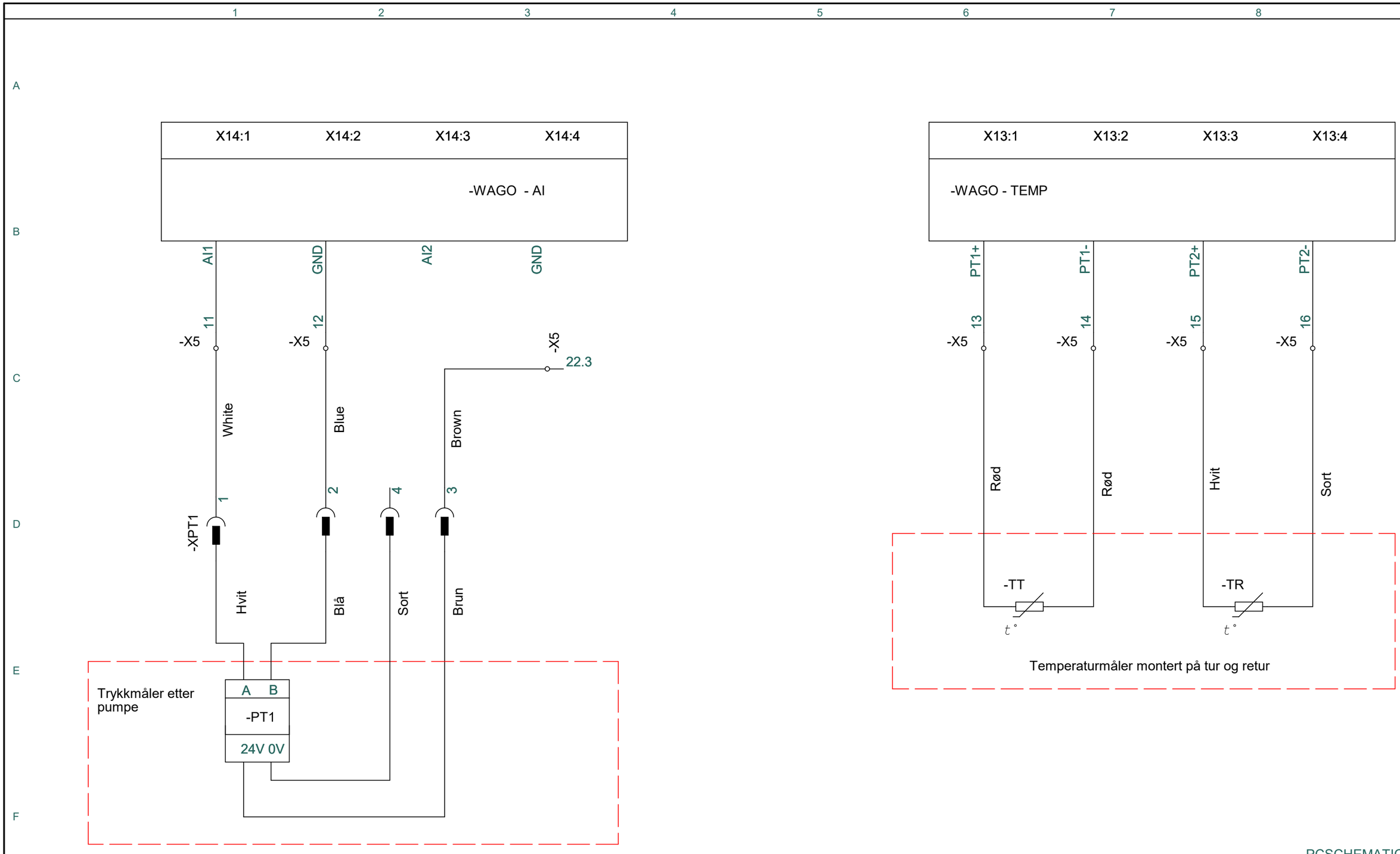

PCSCHEMATIC Automation

Project title:	**HW6000E**	**Project no.:**	**Proto 3**	**Project rev.:**	**Page** **HW-9**
Customer:		DCC:			Scale: 1:1
Page title:	Diagram	Dwg. no.:		Page rev.:	Previous page: HW-8
File name:	El og Hybrid 108kW - Proto 3	Eng. (proj/page):	WEN	Last print: 28.08.2023	Next page: HW-10
Page ref.:		Appr. (date/init):		Last edit: 28.08.2023	Total no. of pages: 23

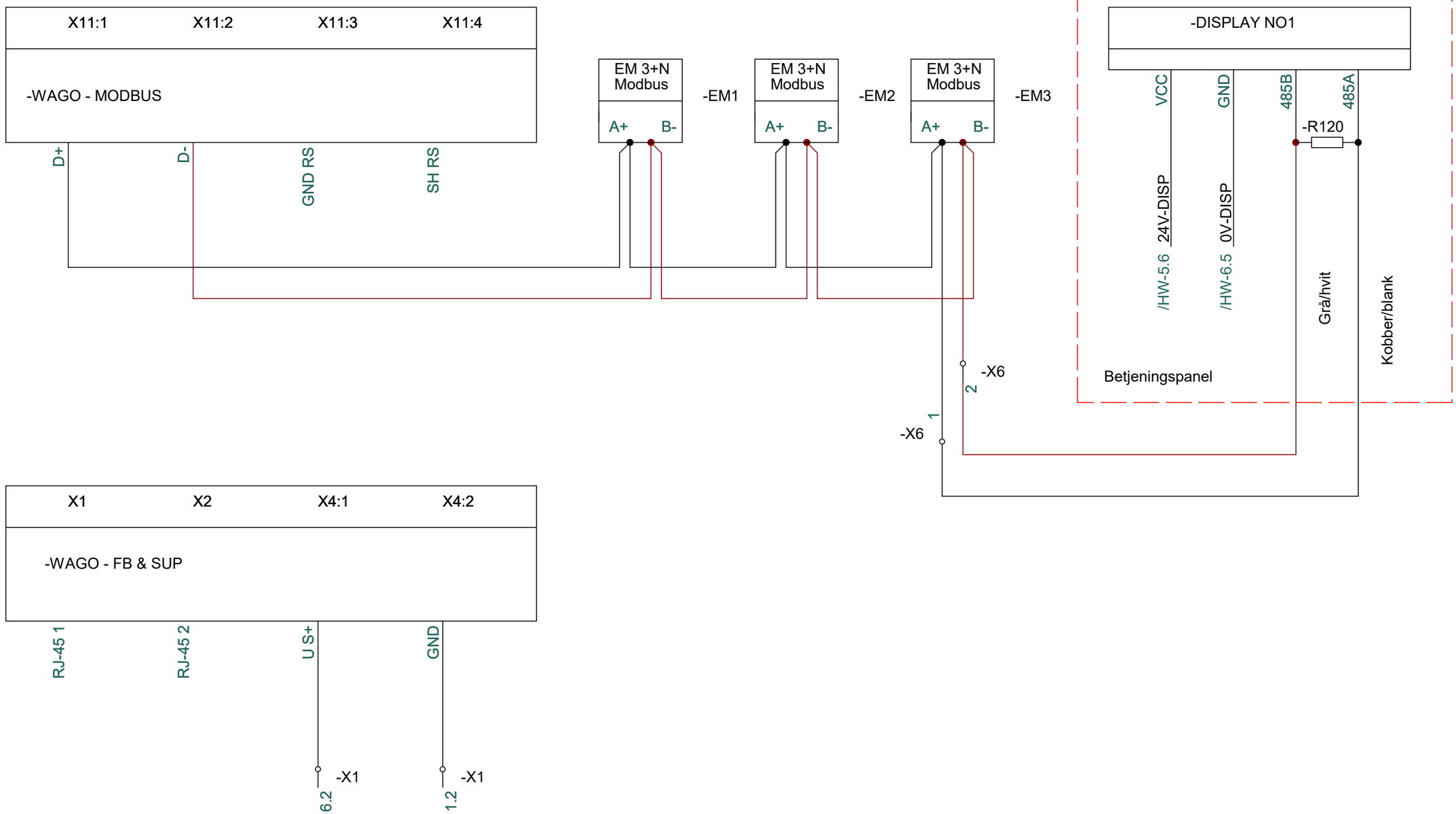

PCSCHEMATIC Automation

Project title:	**HW6000E**	**Project no.:**	**Proto 3**	**Project rev.:**	**Page** **HW-10**
Customer:		DCC:			Scale: 1:1
Page title:	Diagram	Dwg. no.:		Page rev.:	Previous page: HW-9
File name:	El og Hybrid 108kW - Proto 3	Eng. (proj/page):	WEN	Last print: 28.08.2023	Next page: HW-C-1
Page ref.:		Appr. (date/init):		Last edit: 24.07.2023	Total no. of pages: 23

FROM	TO	Wire no	Signal	Cable	Jumper	Line name	Line type	Routing class
-X1:4.3	-MOXA E1211-T - DO:V+					0,75mm Red	L =20cm RK og endehylse	
-R24V:A2	-X1:5.2					0,75mm Red	L = 17cm RK og endehylse	
-X1:1.1	-R24V:A1					0,75mm White	L = 15cm RK og endehylse	
-XM1:N	-EM1:4					16mm Black	L = 35cm RK og endehylse	
-XM1:L3	-EM1:3					16mm Black	L = 35cm RK og endehylse	
-XM1:L2	-EM1:2					16mm Black	L = 35cm RK og endehylse	
-XM1:L1	-EM1:1					16mm Black	L = 35cm RK og endehylse	
-XM1:PE	-XPE:1					16mm YE/GR	L = 17cm RK og endehylse	
-MOXA E1211-T - DO:V-	-X1:3.3					0,75mm White	L =19cm RK og endehylse	
-MOXA E1211-T - DO:IE	-XPE:2.1					0,75mm GU/YE	L =45cm RK og endehylse	
-WAGO - MODBUS:D+	-EM1:A+					Tvin cable - White	L = 90cm	
-EM1:A+	-EM2:A+					Tvin cable - White	L =98cm	
-EM2:A+	-EM3:A+					Tvin cable - White	L =92cm	
-X6:1	-EM3:A+					Tvin cable - White	L =78cm	
-F7:2	-F1:2					Samleskinne		
-F7:2	-F8:2					Samleskinne		
-F8:2	-F9:2					Samleskinne		
-F9:2	-F4:2					Samleskinne		
-F4:2	-F5:1					1,5mm Black	L =30cm RK og endehylse	
-K1:2	-F7:1					2,5mm Black	L = 49cm Silikon og endehylse	
-H1:1	-K1:1					2,5mm Black	L = 110cm Silikon og endehylse/kabelsko	
-H1:1	-H1:2					Stjerne lask		
-H1:2	-H1:3					Stjerne lask		
-X1:3.1	-TRB255:0V					0,75mm White	L = 12cm RK og endehylse	
-F7:4	-F1:4					Samleskinne		
-F7:4	-F8:4					Samleskinne		
-F8:4	-F9:4					Samleskinne		
-F9:4	-F4:4					Samleskinne		

FROM	TO	Wire no	Signal	Cable	Jumper	Line name	Line type	Routing class
-F4:4	-F6:1					1,5mm Black	L = 30cm RK og endehylse	
-K1:4	-F7:3					2,5mm Black	L = 49cm Silikon og endehylse	
-H1:2	-K1:3					2,5mm Black	L = 110cm Silikon og endehylse/kabelsko	
-X5:11	-WAGO - AI:AI1					0,75mm Red	L =61cm RK og endehylse	Hvit
-X5:11	-PT1:A							Hvit
-X1:5.1	-R24V:12					0,75mm Red	L = 28cm RK og endehylse	
-F7:6	-F1:6					Samleskinne		
-F7:6	-F8:6					Samleskinne		
-F8:6	-F9:6					Samleskinne		
-F9:6	-F4:6					Samleskinne		
-X9:2	-F7:5					2,5mm Black	L = 51cm Silikon og endehylse	
-H1:3	-X9:2					2,5mm Black	L = 110cm Silikon og endehylse/kabelsko	
-R24V:11	-TRB255:24V					0,75mm Red	L = 56cm RK og endehylse	
-R24V:14	-BG:-					0,75mm Red	L = 80cm RK og endehylse	
-PT1:24V	-X5:22.4							Brun
-X1:4.2	-WAGO - DO:UIN+					0,75mm Red	L = 57cm RK og endehylse	
-XPE:1	-TRB255:GND							
-PT1:B	-X5:12					Blå		Blå
-K1:A1	-MOXA E1211-T - DO:DO 0					0,75mm White	L =25cm RK og endehylse	
-K1:A2	-K2:A2		K8-K9			0,75mm Red		
-RES:14	-K1:A2		K8-K9			0,75mm Red	L =45cm RK og endehylse	Hvit
-K2:A2	-K3:A2		K8-K9			0,75mm Red		
-K9:A2	-RWL:A1		K8-K9			0,75mm Red		
-K3:A2	-K4:A2		K8-K9			0,75mm Red		
-K4:A2	-K5:A2		K8-K9			0,75mm Red		
-K5:A2	-K6:A2		K8-K9			0,75mm Red		
-K6:A2	-K7:A2		K8-K9			0,75mm Red		
-K7:A2	-K8:A2		K8-K9			0,75mm Red		

FROM	TO	Wire no	Signal	Cable	Jumper	Line name	Line type	Routing class
-K8:A2	-K9:A2		K8-K9					
-X1:6.3	-RES:11					0,75mm Red	L =45cm RK og endehylse	Hvit
-F1:1	-EM1:5					16mm Black	L = 17cm RK og endehylse	
-X1:5.4	-TRB255:D1					0,75mm Red	L = 14cm RK og endehylse	
-WAGO - MODBUS:D-	-EM1:B-					Tvin cable - Brown	L = 90cm	
-EM1:B-	-EM2:B-					Tvin cable - Brown	L = 98cm	
-EM2:B-	-EM3:B-					Tvin cable - Brown	L = 92cm	
-X6:2	-EM3:B-					Tvin cable - Brown	L = 78cm	
-F10:2	-F11:2					Samleskinne		
-F11:2	-F12:2					Samleskinne		
-F12:2	-F2:2					Samleskinne		
-K4:2	-F10:1					2,5mm Black	L = 47cm Silikon og endehylse	
-H4:1	-K4:1					2,5mm Black	L = 110cm Silikon og endehylse/kabelsko	
-H4:1	-H4:2					Stjerne lask		
-H4:2	-H4:3					Stjerne lask		
-F1:3	-EM1:6					16mm Black	L = 17cm RK og endehylse	
-SHR:3	-LHR:X2					0,75mm Red	L = 11cm RK og endehylse	
-SHR:4	-ES:6		24V			0,75mm Red	L = 30cm RK og endehylse	
-SHR:4	-SB1:2		24V			0,75mm Red	L = 11cm RK og endehylse	
-SB1:2	-SP1:2		24V			0,75mm Red	L = 13cm RK og endehylse	
-SP1:2	-ST+:14		24V			0,75mm Red	L = 16cm RK og endehylse	
-X5:22.4	-ES:6		24V					Rød
-ST+:14	-ST-:14		24V			0,75mm Red	L = 11cm RK og endehylse	
-ST-:14	-DISPLAY NO1:VCC		24V			0,75mm Red	L = 13cm RK og endehylse	
-F10:4	-F11:4					Samleskinne		
-F11:4	-F12:4					Samleskinne		
-F12:4	-F2:4					Samleskinne		
-K4:4	-F10:3					2,5mm Black	L = 47cm Silikon og endehylse	

FROM	TO	Wire no	Signal	Cable	Jumper	Line name	Line type	Routing class
-H4:2	-K4:3					2,5mm Black	L = 110cm Silikon og endehylse/kabelsko	
-X1:1.4	-TRB255:E					0,75mm White	L = 12cm RK og endehylse	
-F1:5	-EM1:7					16mm Black	L = 17cm RK og endehylse	
-X5:12	-WAGO - AI:GND					0,75mm White	L =61cm RK og endehylse Blå	
-K2:2	-F8:1					2,5mm Black	L = 47cm Silikon og endehylse	
-H2:1	-K2:1					2,5mm Black	L = 110cm Silikon og endehylse/kabelsko	
-H2:1	-H2:2					Stjerne lask		
-H2:2	-H2:3					Stjerne lask		
-F10:6	-F11:6					Samleskinne		
-F11:6	-F12:6					Samleskinne		
-F12:6	-F2:6					Samleskinne		
-X9:5	-F10:5					2,5mm Black	L = 44cm Silikon og endehylse	
-H4:3	-X9:5					2,5mm Black	L = 110cm Silikon og endehylse/kabelsko	
-F1:N	-EM1:8					16mm Black	L = 12cm RK og endehylse	
-F1:N'	-F5:3					1,5mm Blue	L = 56cm RK og endehylse	
-F5:3	-F6:3					1,5mm Blue	L = 15cm RK og endehylse	
-K2:4	-F8:3					2,5mm Black	L = 47cm Silikon og endehylse	
-H2:2	-K2:3					2,5mm Black	L = 110cm Silikon og endehylse/kabelsko	
-FB:1	-BG:-					0,75mm Red	L = 20cm RK og endehylse	
-X8:1.2	-FB:2					0,75mm Red	L = 18cm RK og endehylse	
-X1:2.4	-WAGO - DO:OV							
-X9:3	-F8:5					2,5mm Black	L = 48cm Silikon og endehylse	
-H2:3	-X9:3					2,5mm Black	L = 110cm Silikon og endehylse/kabelsko	
-LHR:X1	-ES:1		0V			0,75mm White	L = 11cm RK og endehylse	
-LHR:X1	-LE1.P:X2		0V			0,75mm White	L = 10cm RK og endehylse	
-LB1.P:X2	-LP1.P:X2		0V			0,75mm White	L = 13cm RK og endehylse	
-LB1.P:X2	-LE1.P:X2		0V			0,75mm White	L = 18cm RK og endehylse	
-LP1.P:X2	-DISPLAY NO1:GND		0V			0,75mm White	L = 10cm RK og endehylse	

FROM	TO	Wire no	Signal	Cable	Jumper	Line name	Line type	Routing class
-ES:1	-X5:17		0V					Hvit
-BG:+	-X1:3.2					0,75mm White	L = 40cm RK og endehylse	
-X8:2.3	-BG:+					0,75mm White	L = 26cm RK og endehylse	
-K2:A1	-MOXA E1211-T - DO:DO 1					0,75mm White	L =23cm RK og endehylse	
-K9:A1	-MOXA E1211-T - DO:DO 8					0,75mm White	L =22cm RK og endehylse	Hvit/Grå
-X1:6.2	-WAGO - FB & SUP:U S+					0,75mm Red	L = 30cm RK og endehylse	
-SHR:3	-ES:1					0,75mm Black	L = 20cm RK og endehylse	
-ES:1	-X5:19							Brun/hvit
-X5:18	-SHR:4							Blå
-KHR:A1	-X5:18					0,75mm Black	L = 56cm RK og endehylse	
-X2:3.4	-KHR:A2					0,75mm Blue	L = 46cm RK og endehylse	
-PV:14	-WAGO - DI:DI1					0,75mm Red	L =15cm RK og endehylse	
-K5:2	-F11:1					2,5mm Black	L = 45cm Silikon og endehylse	
-X1:4.1	-PV:11					0,75mm Red	L =32cm RK og endehylse	Hvit
-H5:1	-K5:1					2,5mm Black	L = 110cm Silikon og endehylse/kabelsko	
-H5:1	-H5:2					Stjerne lask		
-H5:2	-H5:3					Stjerne lask		
-XM2:N	-EM2:4					16mm Black	L = 35cm RK og endehylse	
-XM2:L3	-EM2:3					16mm Black	L = 35cm RK og endehylse	
-XM2:L2	-EM2:2					16mm Black	L = 35cm RK og endehylse	
-XM2:L1	-EM2:1					16mm Black	L = 35cm RK og endehylse	
-XM2:PE	-XPE:1					16mm YE/GR	L = 17cm RK og endehylse	
-K3:2	-F9:1					2,5mm Black	L = 45cm Silikon og endehylse	
-H3:1	-K3:1					2,5mm Black	L = 110cm Silikon og endehylse/kabelsko	
-H3:1	-H3:2					Stjerne lask		
-H3:2	-H3:3					Stjerne lask		
-X5:7	-WAGO - DO:D01					0,75mm Orange	L =49cm RK og endehylse	Hvit
-LB1.P:X1	-X5:7					Rosa		Gul

FROM	TO	Wire no	Signal	Cable	Jumper	Line name	Line type	Routing class
-K5:4	-F11:3					2,5mm Black	L = 45cm Silikon og endehylse	
-H5:2	-K5:3					2,5mm Black	L = 110cm Silikon og endehylse/kabelsko	
-K3:4	-F9:3					2,5mm Black	L = 45cm Silikon og endehylse	
-H3:2	-K3:3					2,5mm Black	L = 110cm Silikon og endehylse/kabelsko	
-X9:6	-F11:5					2,5mm Black	L = 42cm Silikon og endehylse	
-H5:3	-X9:6					2,5mm Black	L = 110cm Silikon og endehylse/kabelsko	
-K3:A1	-MOXA E1211-T - DO:DO 2					0,75mm White	L =23cm RK og endehylse	
-RWL:A2	-MOXA E1211-T - DO:DO 9					0,75mm White	L =22cm RK og endehylse Hvit/Brun	
-X9:4	-F9:5					2,5mm Black	L = 46cm Silikon og endehylse	
-H3:3	-X9:4					2,5mm Black	L = 110cm Silikon og endehylse/kabelsko	
-X1:1.2	-WAGO - FB & SUP:GND					0,75mm White	L =64cm RK og endehylse	
-B12V:1	-X8:1.3					1,5mm Blue	L = 130cm RK og endehylse/kabelsko	
-B12V:2	-X8:2.3					1,5mm Black	L = 130cm RK og endehylse/kabelsko	
-X5:1	-WAGO - DI:DI2					0,75mm Red	L =61cm RK og endehylse	
-SB1:1	-X5:1							Oransj
-F2:1	-EM2:5					16mm Black	L = 17cm RK og endehylse	
-K4:A1	-MOXA E1211-T - DO:DO 3					0,75mm White	L =23cm RK og endehylse	
-K6:2	-F12:1					2,5mm Black	L = 44cm Silikon og endehylse	
-H6:1	-K6:1					2,5mm Black	L = 110cm Silikon og endehylse/kabelsko	
-H6:1	-H6:2					Stjerne lask		
-H6:2	-H6:3					Stjerne lask		
-HC:1	-X2:3.1					0,75mm Blue	L = 74cm RK og endehylse	
-F2:3	-EM2:6					16mm Black	L = 17cm RK og endehylse	
-K6:4	-F12:3					2,5mm Black	L = 44cm Silikon og endehylse	
-H6:2	-K6:3					2,5mm Black	L = 110cm Silikon og endehylse/kabelsko	
-HC:2	-KCP:2					0,75mm Black	L = 20cm RK og endehylse	
-X4:1	-KCP:2					1,5mm Black	L = 65cm RK og endehylse	
-F2:5	-EM2:7					16mm Black	L = 17cm RK og endehylse	

FROM	TO	Wire no	Signal	Cable	Jumper	Line name	Line type	Routing class
-X9:7	-F12:5					2,5mm Black	L = 41cm Silikon og endehylse	
-H6:3	-X9:7					2,5mm Black	L = 110cm Silikon og endehylse/kabelsko	
-F2:N	-EM2:8					16mm Black	L = 17cm RK og endehylse	
-X2:5.2	-ES:2							Svart
-X5:2	-WAGO - DI:DI3					0,75mm Red	L =61cm RK og endehylse	
-KCP:1	-F4:1					1,5mm Black	L = 37cm RK og endehylse	
-KCP:1	-PV:L1					1,5mm Black	L = 18cm RK og endehylse	
-SP1:1	-X5:2							Rosa
-PCP:L1	-X4:1					1,5mm Black	L =125cm RK og endehylse/kabelsko	
-X5:8	-WAGO - DO:D02					0,75mm Orange	L =49cm RK og endehylse	Hvit
-KCP:3	-F4:3					1,5mm Brown	L = 37cm RK og endehylse	
-KCP:3	-PV:L2					1,5mm Black	L = 18cm RK og endehylse	
-LP1.P:X1	-X5:8							Grå
-X4:2	-KCP:4					1,5mm Blrown	L = 65cm RK og endehylse	
-PCP:L2	-X4:2					1,5mm Brown	L = 125cm RK og endehylse/kabelsko	
-KCP:5	-F4:5					1,5mm Grey	L = 37cm RK og endehylse	
-KCP:5	-PV:L3					1,5mm Black	L = 18cm RK og endehylse	
-X4:3	-KCP:6					1,5mm Grey	L = 65cm RK og endehylse	
-PCP:L3	-X4:3					1,5mm Grey	L = 125cm RK og endehylse/kabelsko	
-MOXA E1211-T - DO:GND	-MOXA E1211-T - DO:GND		MOXA GND			0,75mm White	L = 8cm RK og dobbel endehylse	
-X1:2.1	-MOXA E1211-T - DO:GND		MOXA GND			0,75mm White	L = 20cm RK og dobbel endehylse	
-PCP:PE	-XPE:1					1,5mm YE/GR	L = 125cm RK og endehylse/kabelsko	
-X5:17	-X1:3.4					0,75mm White	L = 53cm RK og endehylse	
-ES:2	-ES:5		W-DI6			0,75mm Red	L = 11cm RK og endehylse	
-ES:5	-X5:5		W-DI6					Hvit/Blå
-LUH:N	-X2:5.1							
-X5:20	-LUH:LA							
-RWL:14	-X5:20					0,75mm Blue	L = 103cm RK og endehylse	

FROM	TO	Wire no	Signal	Cable	Jumper	Line name	Line type	Routing class
-X2:2.3	-RWL:11					0,75mm Blue	L = 113cm RK og endehylse	
-PSU24V:N	-X2:2.4					0,75mm Blue	L = 60cm RK og endehylse	
-X1:5.3	-PSU24V:+V					0,75mm Red	L = 37cm RK og endehylse	Rødt
-X5:22.1	-X5:22.4							
-X1:6.1	-X5:22.1					0,75mm Red	L = 53cm RK og endehylse	
-X5:3	-WAGO - DI:DI4					0,75mm Red	L =61cm RK og endehylse	
-ST+:13	-X5:3							Brun
-PSU24V:L	-X2:4.4					0,75mm Black	L = 60cm RK og endehylse	
-X1:1.3	-PSU24V:-V					0,75mm White	L = 37cm RK og endehylse	
-K5:A1	-MOXA E1211-T - DO:DO 4					0,75mm White	L =23cm RK og endehylse	
-X2:2.2	-PV:N					1,5mm Blue	L = 92cm RK og endehylse	
-X3:2.3	-XM5:1					1,5mm Black	L = 250cm RK og endehylse	
-X5:4	-WAGO - DI:DI5					0,75mm Red	L =61cm RK og endehylse	
-ST-:13	-X5:4							Lilla
-XM5:2	-X3:1.3					1,5mm Blue	L = 250cm RK og endehylse	
-X5:9	-WAGO - DO:D03					0,75mm Orange	L =49cm RK og endehylse	Hvit
-F13:2	-F14:2					Samleskinne		
-F14:2	-F15:2					Samleskinne		
-F15:2	-F3:2					Samleskinne		
-LE1.P:X1	-X5:9							Svart/hvit
-BC12V:N	-X2:1.3					0,75mm Blue	L = 100cm RK og endehylse	
-K7:2	-F13:1					2,5mm Black	L = 72cm Silikon og endehylse	
-H7:1	-K7:1					2,5mm Black	L = 110cm Silikon og endehylse/kabelsko	
-XM5:GND	-XPE:1					1,5mm YE/GR	L = 250cm RK og endehylse	
-X8:2.1	-BC12V:+V					0,75mm Black +	L = 40cm endehylse	
-H7:1	-H7:2					Stjerne lask		
-H7:2	-H7:3					Stjerne lask		
-F13:4	-F14:4					Samleskinne		

FROM	TO	Wire no	Signal	Cable	Jumper	Line name	Line type	Routing class
-F14:4	-F15:4					Samleskinne		
-F15:4	-F3:4					Samleskinne		
-BC12V:L	-X2:4.3					0,75mm Black	L = 100cm RK og endehylse	
-K7:4	-F13:3					2,5mm Black	L = 72cm Silikon og endehylse	
-X8:1.1	-BC12V:-V					0,75mm Black- -	L = 40cm endehylse	
-H7:2	-K7:3					2,5mm Black	L = 110cm Silikon og endehylse/kabelsko	
-K6:A1	-MOXA E1211-T - DO:DO 5					0,75mm White	L =23cm RK og endehylse	
-F13:6	-F14:6					Samleskinne		
-F14:6	-F15:6					Samleskinne		
-F15:6	-F3:6					Samleskinne		
-ROH:A2	-OH:1					0,75mm Blue	L = 125cm RK og endehylse	
-X9:8	-F13:5					2,5mm Black	L = 66cm Silikon og endehylse	
-X2:5.3	-ROH:A1					0,75mm Black	L = 90cm RK og endehylse	
-H7:3	-X9:8					2,5mm Black	L = 110cm Silikon og endehylse/kabelsko	
-X6:1	-DISPLAY NO1:485A					Eksternt kit	L= 325cm	Kobber/blank
-R120:2	-DISPLAY NO1:485A							
-X7:2.2	-LIHF:X1					Eksternt kit		
-X6:2	-DISPLAY NO1:485B					Eksternt kit	L= 325cm	Grå/hvit
-DISPLAY NO1:485B	-R120:1							
-X5:13	-WAGO - TEMP:PT1+					0,75mm Red	L =60cm RK og endehylse	Hvit
-X5:13	-TT:1							Rød
-X5:5	-WAGO - DI:DI6					0,75mm Red	L =61cm RK og endehylse	
-X2:3.2	-OH:C					0,75mm Blue	L = 150cm RK og endehylse	
-X7:1.2	-LIHF:X2					Eksternt kit		
-OH:2	-X9:1					0,75mm Blue	L = 72cm RK og endehylse	
-K7:A1	-MOXA E1211-T - DO:DO 6					0,75mm White	L =23cm RK og endehylse	
-LXM1:X1	-MOXA E1211-T - DO:DO 13					0,75mm White	L =135cm RK og endehylse	
-LXM1:X2	-LXM2:X2					0,75mm Red	L =8cm RK og endehylse	

FROM	TO	Wire no	Signal	Cable	Jumper	Line name	Line type	Routing class
-LXM2:X2	-LXM3:X2					0,75mm Red	L =8cm RK og endehylse	
-LXM3:X2	-X1:6.4					0,75mm Red	L =120cm RK og endehylse	
-TT:2	-X5:14							Rød
-X3:2.1	-F5:2					1,5mm Black	L = 92cm RK og endehylse	
-KHR:1	-X3:2.2					1,5mm Black	L = 66cm RK og endehylse	
-PSU12V:N	-X2:2.1					Blue		
-K8:2	-F14:1					2,5mm Black	L = 68cm Silikon og endehylse	
-X3:3	-KHR:2					1,5mm Black	L = 36cm RK og endehylse	
-PHR:L	-X3:3					1,5mm Black	L = 210cm RK og endehylse	
-H8:1	-K8:1					2,5mm Black	L = 110cm Silikon og endehylse/kabelsko	
-X7:2.1	-PSU12V:+V					Red		
-H8:1	-H8:2					Stjerne lask		
-H8:2	-H8:3					Stjerne lask		
-XM3:N	-EM3:4					16mm Black	L = 35cm RK og endehylse	
-XM3:L3	-EM3:3					16mm Black	L = 35cm RK og endehylse	
-XM3:L2	-EM3:2					16mm Black	L = 35cm RK og endehylse	
-XM3:L1	-EM3:1					16mm Black	L = 35cm RK og endehylse	
-XM3:PE	-XPE:1					16mm YE/GR	L = 35cm RK og endehylse	
-X7:2.3	-LIHB:X1					Eksternt kit		
-X3:1.1	-F5:4					1,5mm Blue	L = 92cm RK og endehylse	
-KHR:3	-X3:1.2					1,5mm Blue	L = 66cm RK og endehylse	
-KHR:4	-X3:4					1,5mm Blue	L = 36cm RK og endehylse	
-PSU12V:L	-X2:4.2					Brown		
-K8:4	-F14:3					2,5mm Black	L = 68cm Silikon og endehylse	
-X7:1.1	-PSU12V:-V					Black		
-PHR:N	-X3:4					1,5mm Blue	L = 210cm RK og endehylse	
-H8:2	-K8:3					2,5mm Black	L = 110cm Silikon og endehylse/kabelsko	
-X5:14	-WAGO - TEMP:PT1-					0,75mm White	L =60cm RK og endehylse Hvit	

FROM	TO	Wire no	Signal	Cable	Jumper	Line name	Line type	Routing class
-X9:9	-F14:5					2,5mm Black	L = 65cm Silikon og endehylse	
-H8:3	-X9:9					2,5mm Black	L = 110cm Silikon og endehylse/kabelsko	
-X5:6	-WAGO - DI:DI7					0,75mm Red	L =61cm RK og endehylse	
-LS1:1	-X5:6							Blå 1,5mm2
-X9:1	-RES:A2					0,75mm Blue	L = 8cm RK og endehylse	
-X5:22.2	-LS1:2							Rød
-PHR:PE	-XPE:1					1,5mm YE/GE	L = 210cm RK og endehylse	
-X7:1.3	-LIHB:X2					Eksternt kit		
-RCP:A2	-WAGO - DO:DO4					0,75mm orange	L =52cm RK og endehylse	Hvit
-X1:2.2	-RCP:A1					0,75mm White	L =15cm RK og endehylse	Hvit
-RES:A1	-X5:19					0,75mm Black	L = 100cm RK og endehylse	
-RES:A1	-KCP:A1							
-K8:A1	-MOXA E1211-T - DO:DO 7					0,75mm White	L =23cm RK og endehylse	
-LXM2:X1	-MOXA E1211-T - DO:DO 14					0,75mm White	L =135cm RK og endehylse	
-X5:15	-WAGO - TEMP:PT2+					0,75mm Red	L =60cm RK og endehylse	Hvit
-X5:15	-TR:1							Hvit
-F3:1	-EM3:5					16mm Black	L = 17cm RK og endehylse	
-ROH:14	-WAGO - DI:DI8					0,75mm Red	L =40cm RK og endehylse	
-X9:12	-X7:1.5					0,75mm White	L = 100cm RK og endehylse	
-X9:12	-VIFTE:3					Black		
-K9:2	-F15:1					2,5mm Black	L = 65cm Silikon og endehylse	
-X1:4.4	-ROH:11					0,75mm Red	L =52cm RK og endehylse	
-H9:1	-K9:1					2,5mm Black	L = 110cm Silikon og endehylse/kabelsko	
-H9:1	-H9:2					Stjerne lask		
-H9:2	-H9:3					Stjerne lask		
-F3:3	-EM3:6					16mm Black	L = 17cm RK og endehylse	
-K9:4	-F15:3					2,5mm Black	L = 65cm Silikon og endehylse	
-H9:2	-K9:3					2,5mm Black	L = 110cm Silikon og endehylse/kabelsko	

FROM	TO	Wire no	Signal	Cable	Jumper	Line name	Line type	Routing class
-F3:5	-EM3:7					16mm Black	L = 17cm RK og endehylse	
-X9:10	-F15:5					2,5mm Black	L = 63cm Silikon og endehylse	
-H9:3	-X9:10					2,5mm Black	L = 110cm Silikon og endehylse/kabelsko	
-LXM3:X1	-MOXA E1211-T - DO:DO 15					0,75mm White	L =135cm RK og endehylse	
-TR:2	-X5:16							Sort
-F3:N	-EM3:8					16mm Black	L = 12cm RK og endehylse	
-X2:4.1	-F6:2					1,5mm Black	L = 94cm RK og endehylse	
-SGF:1	-X2:5.4					Eksternt kit		
-X9:11	-X7:2.5					0,75mm Red	L = 100cm RK og endehylse	
-X5:10	-SGF:2					Eksternt kit		
-VIFTE:4	-X9:11					Red		
-PGF:L	-X5:10					Eksternt kit		
-RCP:14	-KCP:A2					0,75mm Blue	L = 87cm RK og endehylse	
-X2:3.3	-RCP:11					0,75mm Blue	L = 87cm RK og endehylse	
-X2:1.1	-F6:4					1,5mm Blue	L = 94cm RK og endehylse	
-PGF:N	-X2:1.4					Eksternt kit		
-X5:16	-WAGO - TEMP:PT2-					0,75mm White	L =60cm RK og endehylse Hvit	
-X7:2.4	-LIC:X1							
-PGF:PE	-XPE:1					Eksternt kit		
-X7:1.4	-LIC:X2							